TABLOU DE DISTRIBUTIE SI SURSA DE SIGURANTA

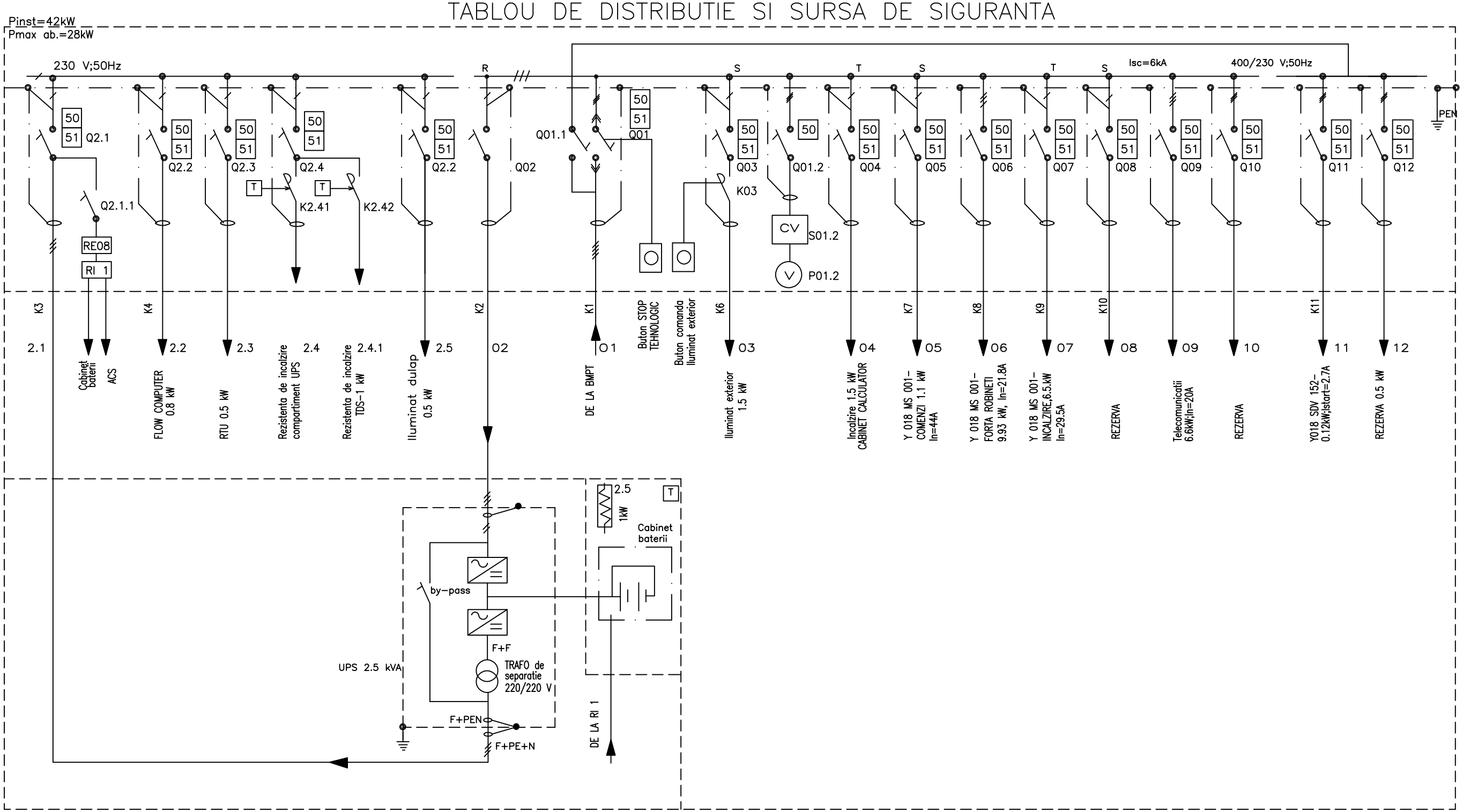

T.P. 10ani/X.13.b.

SIMBOLURI ANSI

50 – PROTECTIE INSTANTANEE LA SCURTCIRCUIT
51 – PROTECTIE LA SUPRACURENT TEMPORIZATA

LEGENDA

- BUTON STOP GENERAL
- REZISTENTA INCALZIRE
- VOLTMETRU
- INTRERUPATOR AUTOMAT
- CONTACTOR
- UPS
- BATERIE ACUMULATORI
- PRIZA DE PAMANT

NOTA

–ACEASTA REPREZINTA DOCUMENTATIA FINALA ASA CUM S–A EXECUTAT IN TEREN.
–LA BAZA ELABORARII ACESTEI DOCUMENTATII AU STAT:
–DOCUMENTATIA MARCATA DE CONSTRUCTOR;
–RELEVEE EFECTUATE DE SPECIALISTUL PETROSTAR IN INSTALATIE;

Rev. Nr.	Data	Descriere	Intocmit	Verificat	Aprobat	Aprobat Consult.	Aprobat Client
A	09.2007	MODIFICAT CONFORM SITUATIEI DIN TEREN	I.C.	D.C.	M.R.		
0	10.2002	EMIS PENTRU APROBARE	D.C.	D.C.	M.R.		

Proiectant: D.C.

conpet s.a.

STATIE MASURA TITEI IN RAFINARIA PETROBRAZI
SCHEMA ELECTRICA MONOFILARA

Proiectant: PETROSTAR S.A.
Consultant: PLE GmbH.

Cod Identificare: Y018–RAFINARIA PETROBRAZI

Nr.Plan: IE–6697A
Disketa:
Nr.Proiect: 160/2034ET.2.17
Scara: –
Fisier: IE–6697A

Nr. Proiect	Cod Orig.	Sistem	Cod Discip.	Nr. Desen	Pozitia Nr.	Fila Nr.
DC12	D	581	E	XE	134	1/1